Albeo® Luminaria LED

Iluminación LED de Alto
Montaje (Serie ABC1)

Nombre del proyecto _____

Fecha _____

Tipo _____

Descripción del producto:

La luminaria LED ABC1 de Albeo™ es una combinación excepcional perfecta de valor y desempeño. Ideal para aplicaciones de alto montaje en construcciones industriales y comerciales. Diseñada para reemplazar lámparas de Alta Descarga de 175W–450W y luminarias de 4 a 8 lámparas fluorescentes T5/T8, con rendimiento y calidad inigualables.

Información destacada del desempeño:

Rango de salida luminosa: 10,000 – 24,000 lúmenes

IRC: 70, 80

TCC: 4000K, 5000K

Distribuciones: 120° y 90° opciones de lentes abiertos y difusos

Voltaje de entrada: 120V-277V, 347V, y 480V

Eficiencia: 143 - 160 LPW típicos

Vida útil: L70 a 100,000 horas mín.

Garantía limitada: 5 años

Clasificación de temperatura: –30°C a +50°C (-22°F a 122°F)

Controles y sensores: 0-10V estándar, opciones de sensor de movimiento y de luz natural.

Certificaciones:

DESIGNED & ASSEMBLED IN THE USA

c UL us LISTED

Dimensiones del Producto:

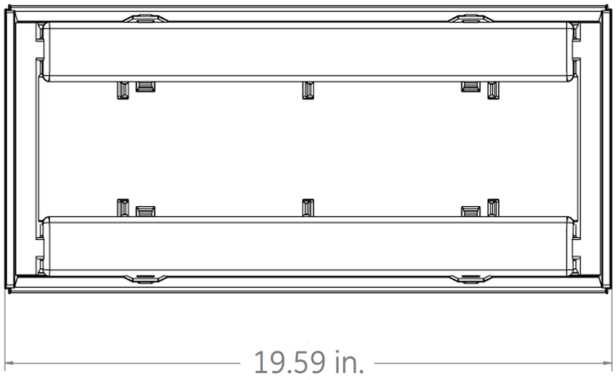

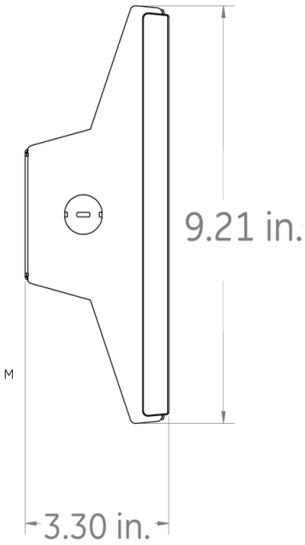

Peso: 6 libras

GE current
a Daintree company

Guía para ordenar

Iluminación Industrial de Alto Montaje (Serie ABC1)

Nombre del proyecto _____

Fecha _____

Tipo _____

ABC1 ____ _ _ _ __ __ __ __ __ _ _ W _ _ _ _

ID DEL PRODUCTO	VOLTAJE	SALIDA LUMINOSA	TEMP. COLOR LED	ÓPTICA/ LENTES	CONTROLES	MONTAJE	CABLE	INTERRUPTOR	ACABADO	OPCIONES
ABC1 = Albeo ABC de Alto Montaje 1era Gen	**0** = 120/277 **1** = 120* **4** = 277* **D** = 347* **5** = 480* *Especifique un solo voltaje si se requiere interruptor, sensor o inalámbrico. Controles no disponibles con 480V	**10** = 10,000 **12** = 12,000 **18** = 18,000 **24** = 24,000	**70 Plus IRC** **47** = 4000K **57** = 5000K **80 Plus IRC** **48** = 4000K **58** = 5000K	**Óptica Abierta:** **1Q** = 120° sin lente **9Q** = 90° sin lente* **Lente difuso:** **1D** = 120° Lente difuso **9D** = 90° Lente difuso* *Opciones de 90° disponibles A principios de 2020	**QQ** = Ninguno **QV** = Dimerización de O a 10V **QA** = Sensor ocupación Encendido/Apagado **QB** = Sensor de ocup. Dimerización Alta / Baja **QP** = Sensor de luz de día c/ Ocup. Encedido/Apagado *No hay controles disponibles con 480V	**ST** = Estándar **SM** = Montaje en superficie **23** = Kit de montaje colgante de 3/4" **41** = Cable Y/ gancho de 5 pies. **42** = Cable Y/ gancho de 10 pies. **43** = Cable Y/ gancho de 15 pies. **44** = Cable Y/ gancho de 20 pies.	**K** = Abatible **A** = Cable de 6 pies 18ga **B** = Cable de 12 pies 18ga **C** = Cable de 15 pies 18ga **D** = Cable de 20 pies 18ga	**Q** = Ninguno **A** = 15 Recto Enchufe **B** = 20A Enchufe Recto **C** = 15A de Bloqueo por Torsión **D** = 20A de Bloqueo por Torsión	**W** = Recubrimiento blanco en polvo	**En blanco** = Sin opciones especiales **1PK** = Paquete sencillo * Por defecto es el paquete de trabajo ** La batería de respaldo para 120-277V se vende por separado

PAQUETE LUMÍNICO	70 IRC A 4000K O 5000K TCC				
	LÚMENES NOMINALES TÍPICOS	POTENCIA TÍPICA		LPW TÍPICOS 120- 277V	MÁX. TEMP. AMBIENTE
		120-277V	347/480V		
10	9,900	62	64	160	50°C
12	12,000	78	79	154	50°C
18	18,000	126	124	143	50°C
24	23,600	161	159	147	45°C

Mostrado con la opción "1Q" de 120° sin lente

De-clasifiación de 5°C para la Opción "SM" de Montaje en Superficie

IRC	Lúmenes	TCC	SALIDA
70 IRC	**10/12K Lúmenes**	5000K	100%
		4000K	100%
70 IRC	**18/24K Lúmenes**	5000K	100%
		4000K	100%
80 IRC	**10/12K Lúmenes**	5000K	94%
		4000K	92%
80 IRC	**18/24K Lúmenes**	5000K	96%
		4000K	94%

CÓDIGO ÓPTICO DEL LENTE	DESCRIPCIÓN DE ÓPTICA	MULTIPLICADOR DE CORRIENTE DE SALIDA
1Q	120° Sin lente	100%
1D	Lente difuso de 120°	91%
9Q	90° Sin lente	96%
9D	Lente difuso de 90°	87%

GE current
a Daintree company

Datos fotométricos: Albeo® Luminaria LED Serie ABC1 - Alto Montaje

1Q = 120º Abierto

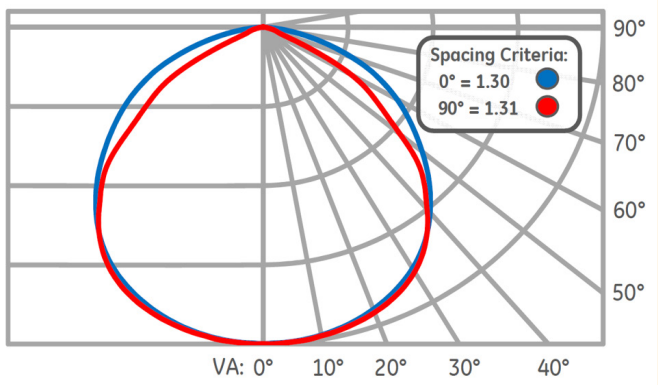

1D = 120º Difuso

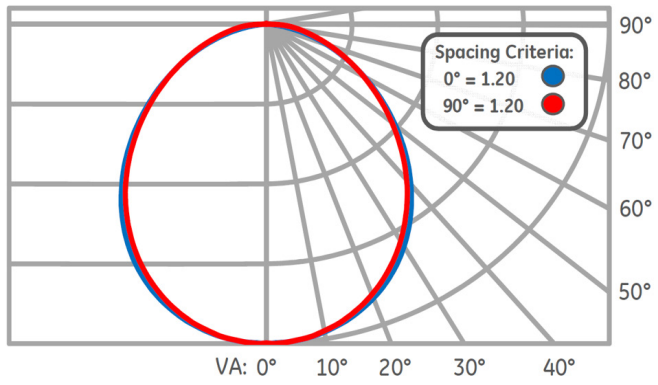

9Q = 90º Abierto

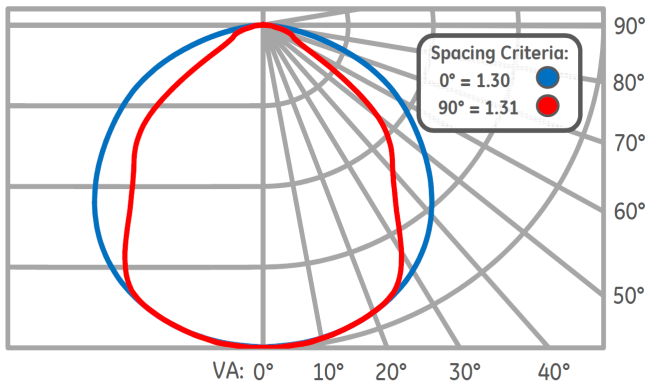

9D =90º Difuso

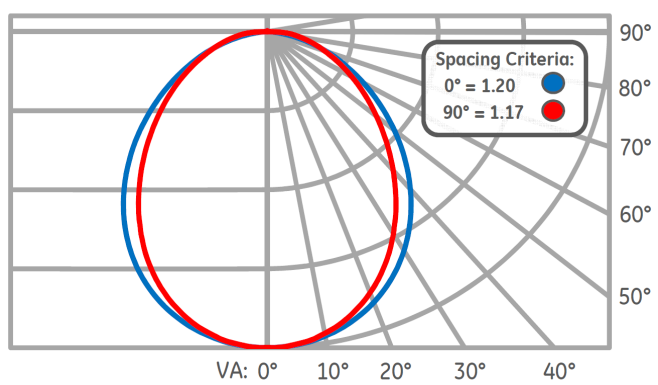

GE current
a Daintree company

Montaje y Accesorios

OPCIONES DE MONTAJE	IMAGEN	Código para ordenar	Código para ordenar
Montaje estándar de cadena / cable disponible en todas las configuraciones de luminaria (no incluye la cadena). El cable en "Y" con gancho se puede ordenar como accesorio.	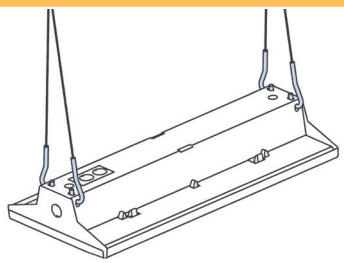	**ST=**Estándar	**Repuestos:** No Disponibles
Montaje estándar / montaje con varilla disponible en todas las configuraciones de luminaria. Se une a una varilla roscada de 1/2" (no se incluye la varilla ni las tuerecas).	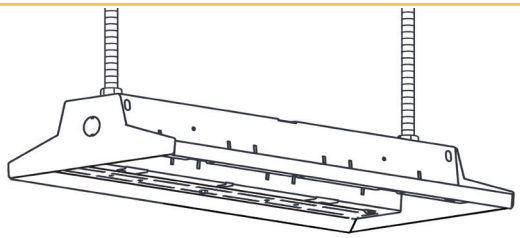		
Montaje colgante (opcional) disponible en todas las configuraciones de luminaria. Se fija a un conductor roscado de 3/4" (conductor no incluido).	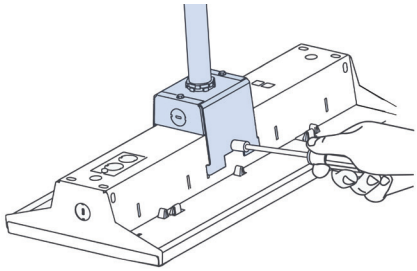	**23 =** Kit de montaje colgante de 3/4"	**SKU:** 93124931 **Descripción:** Kit de montaje colgante de 3/4"
Montaje de superficie (opcional) disponible en todas las configuraciones de luminaria. Se fija a la parte estructural del techo. (Herramienta no incluida)	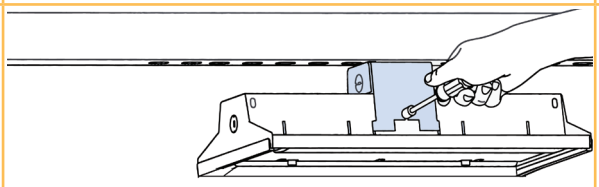	**SM =** Montaje en superficie	
Montaje estándar de cadena / cable disponible en todas las configuraciones de luminaria (no incluye la cadena). El cable en "Y" con gancho se puede ordenar como accesorio.	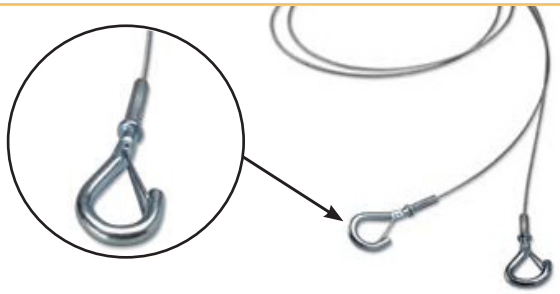	**41** = Cable Y/ gancho de 5 pies. **42** = Cable Y/ gancho de 10 pies. **43** = Cable Y/ gancho de 15 pies. **44** = Cable Y/ gancho de 20 pies.	**5 pies. Cable Y/Gancho:** 93075756 **10 pies Cable Y/ Gancho:** 93075552 **15 pies Cable Y/ Gancho:** 93075553 **20 pies Cable Y/ Gancho:** 93075554 **25 pies Cable Y/ Gancho:** 93075555 **Carga máxima: 200 libras por par**

GE current
a Daintree company

Luminaria LED Albeo®

Iluminación LED de Alto
Montaje (Serie ABC1)

Nombre del proyecto _____

Fecha _____

Tipo _____

Ensamblaje LED y Óptico

IRC: 70 & 80 IRC
Vida útil clasificada de la luminaria: L70 a las 100,000 hrs. Distribución/Lentes:
120°, 90° con óptica abierta 120°, 90° con lentes difusos

Características eléctricas

Voltaje de entrada: 120-277V, 347V, o 480V
Frecuencia de entrada: 50/60Hz
Factor de Potencia del Sistema (FP): >0.9*
Distorsión Armónica Total (DAT): <20%* **Tipo de controlador LED:** Protección contra variaciones de corriente 3kV, Clase1 **EMI:** FCC CFR Título 47 Parte 15, Clase A
*** FP y DAT pueden variar con las opciones**

Clasificaciones y evaluaciones

Temperatura operativa: –30°C a +50°C (-22°F a 122°F).
Temperatura de almacenamiento: -40°C a +70°C
Protección contra picos de energía: Protección contra picos de energía con driver de 3kV
Ubicación: UL 1598 adecuada para ubicaciones húmedas

Aspecto medio ambiental: Cumple con los requerimientos de RoHS

Construcción y Terminado

Carcasa: Acero
Lente: Policarbonato difuso
Reflector: Policarbonato blanco altamente reflectante
Pintura: Carcasa pintada con recubrimiento en polvo
Sin vidrio en carcasa o lentes

Controles

Dimerización estándar: 0-10VDC Dimerización mínima: Atenuar hasta el 10% Opciones de sensor:
Interruptor de sensor de la Serie LSX LSXR - Sensor A, B y P

Montaje

Montaje típico:
Varilla estándar / Cadena / Listo para montaje con cable. Montaje colgante y en superficie opcional. Cable y enchufes:
Estándar = acceso abatible (sin cable ni enchufe) opciones de cable de 6 pies, 12 pies, 15 pies, 20 pies
15A, 20A, Enchufe recto o con bloqueo de torsión

Empaque

Empaque: El paquete estándar es el paquete de trabajo / paquete mayorista, que consiste en hasta 72 luminarias en divisores de 2, 16 celdas apiladas en una tarima de 44" x 48". Se colocan dos luminarias en cada celda dividida para una descarga rápida en el lugar de trabajo. Las órdenes de <14 luminarias son de forma típica un paquete sencillo. Paquete sencillo o individual (p. ej. para stock) - Opción especial 1PK. Las opciones de sensor y de cable pueden ser empaquetadas al mayoreo o de manera individual.

Vida de diseño y Garantía

Pruebas de rendimiento: Componentes de luminaria diseñados para superar las 100,000 horas de operación en las peores condiciones nominales posibles. Sistema completo evaluado en condiciones extremas y monitoreado durante la producción.
Garantía del sistema: 5 años

GE current
a Daintree company

www.LED.com

© 2019 Current Lighting Solutions, LLC. Todos los derechos reservados. GE y el monograma de GE son marcas registradas de General Electric Company y son usados bajo licencia. La información proporcionada está sujeta a cambios sin previo aviso. Todos los valores son valores de diseño o valores típicos cuando se les mide bajo condiciones de laboratorio.

ALB078 (Rev 11/19/19)