current powered by GE

Guía de Instalación
IND533

Luminarias™ LED Lumination TM

Serie LPL GenB

ANTES DE INICIAR

Lea estas instrucciones detenidamente y por completo.

⚠ ADVERTENCIA/AVERTISSEMENT

RIESGO DE DESCARGA ELÉCTRICA
•Desconecte la fuente de energía antes de la instalación, inspección o su remoción.
• Conecte correctamente la carcasa de protección eléctrica a tierra.

RIESGO DE INCENDIO
• Respete todos los códigos NEC y códigos locales.
• Utilice únicamente cables de conexión de entrada/salida aprobados por UL
Conexiones. Tamaño mínimo 18 AWG (0.75mm2).

RISQUES DE DÉCHARGES ÉLECTRIQUES
• Coupez l'alimentation avant d"inspecter, installer ou déplacer le luminaire.
• Assurez-vous de correctement mettre à la terre le boîtier d'alimentation électrique.

RISQUES D'INCENDIE
• Respectez tous les codes NEC et codes locaux.
• N'utilisez que des fils approuvés par UL pour les entrées/sorties de connexion. Taille minimum 18 AWG (0.75mm2).

Guarde estas instrucciones

Use únicamente de la manera prevista por el fabricante. Si tiene alguna pregunta, comuníquese con el fabricante.

Este dispositivo cumple con la Parte 15 de las Reglas de la FCC. Su operación está sujeta a las siguientes dos condiciones: (1) Este dispositivo no debe causar interferencia perjudicial, y (2) este dispositivo debe aceptar cualquier interferencia recibida, incluyendo interferencia que pueda causar una operación no deseada. CAN ICES-005(A)/NMB-005(A)

Nota: Este equipo ha sido probado y cumple con los límites para la Clase A de dispositivos digitales, conforme a la parte 15 de las Reglas FCC. Estos límites están diseñados para proveer protección razonable para contrarrestar interferencia perjudicial cuando el equipo es operado en un ambiente comercial. Este equipo genera, usa y puede irradiar energía de radiofrecuencia y, si no es instalado y usado conforme a las instrucciones del manual, puede causar interferencia perjudicial a radiocomunicaciones. La operación de este equipo en una zona residencial probablemente causará interferencia perjudicial, en tal caso el usuario deberá corregir la interferencia por su propia cuenta.

Herramientas y componentes requeridos

• Destornillador
• Accesorios de conductor aprobados por UL
•Conectores de torsión aprobados por UL

Preparación del cableado eléctrico

Requerimientos eléctricos
• La luminaria LED debe estar conectada a la red eléctrica de conformidad con las clasificaciones de su etiqueta de producto.
•El cableado de Clase 1 de conformidad con el Código Nacional Eléctrico (NEC, por sus siglas en inglés).

Instrucciones de conexión a tierra
• La conexión a tierra y la conexión de todo el sistema deben realizarse de conformidad con el código eléctrico local del país donde la luminaria se instale.

Instalación de la luminaria

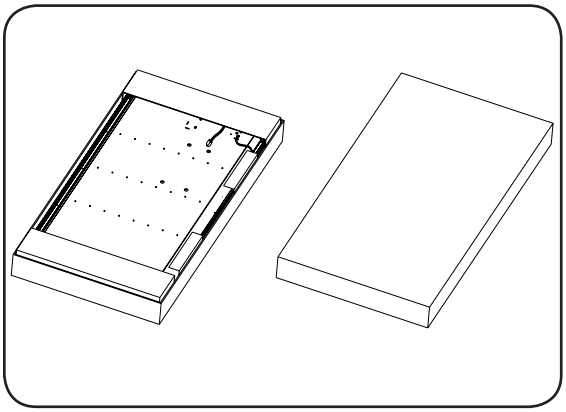

1 Desempaque la unidad con cuidado. Inspeccione adecuadamente que no haya defectos antes de la instalación. Use guantes de trabajo para evitar que se transfiera suciedad y grasa a la luminaria.

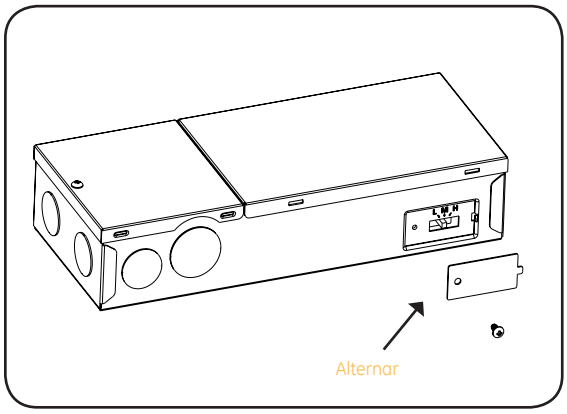

2 Desempaque la luminaria y la caja del driver. Si se desea un nivel de luz diferente de M (medio), retire la cubierta del interruptor y ajústela al nivel de luz deseado y vuelva a colocar la cubierta.

	L	M	H
2BY2:	2450lm	3750lm	4500lm
2BY4:	3500lm	4550lm	5050lm

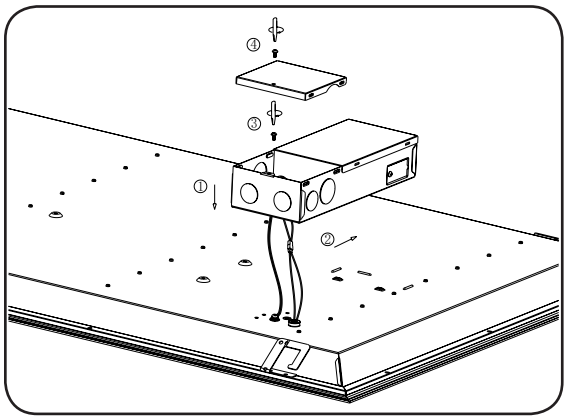

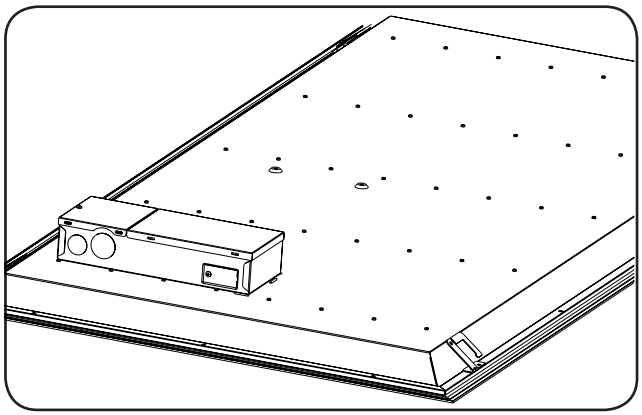

3 Libere el tornillo de la cubierta de la caja del driver y abra la cavidad eléctrica. Los cables rojo y azul con un conector del motor de luz deben pasar por el orificio redondo en la parte inferior de la caja del driver hacia la cavidad. Los cables a tierra verde-amarillo también deben alimentarse dentro del otro orificio. Inserte las pestañas de la caja del driver en los relieves de la carcasa del motor ligero. Asegure la caja con el tornillo cautivo a la carcasa del motor ligero. Conecte el conector rápido con los cables rojo y azul del driver al motor de luz.

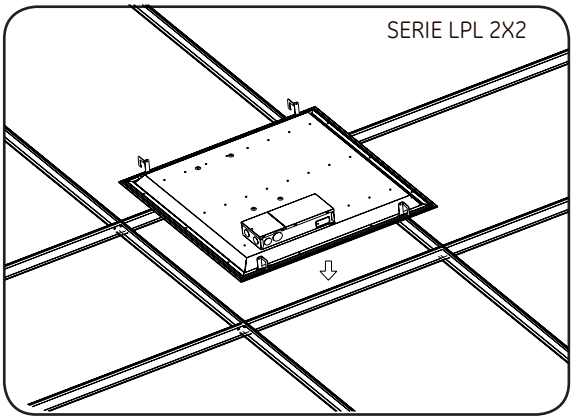

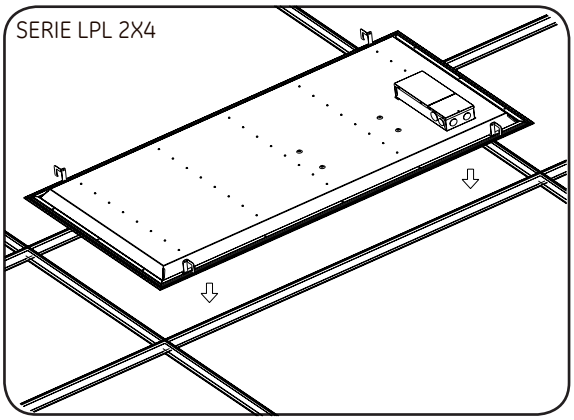

4 Inserte la luminaria dentro del techo de cuadrícula en T. La unidad no debe moverse libremente dentro de la cuadrícula del techo.

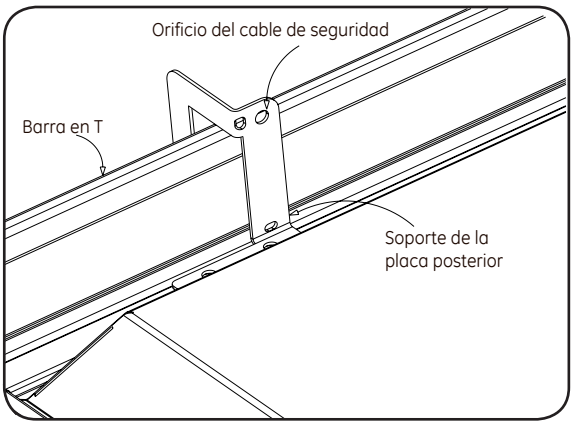

5 Doble los soportes de la placa posterior para asegurarse de que se enganchen a la barra en T.
Asegure el cable de seguridad al orificio de conexión según sea necesario para cumplir con los requisitos sísmicos locales. El cable de seguridad y el método de fijación a la construcción son provistos por el contratista de conformidad con los códigos de construcción locales.

Conexiones eléctricas

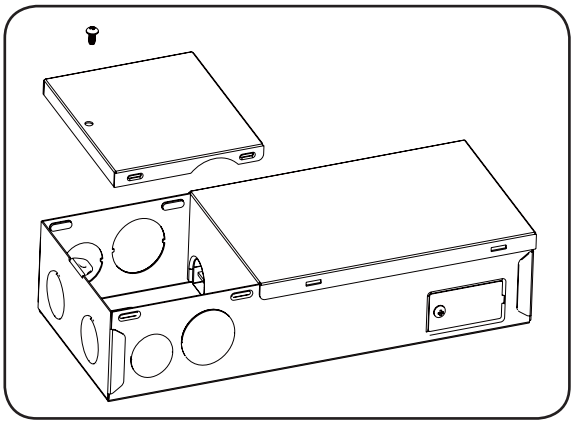

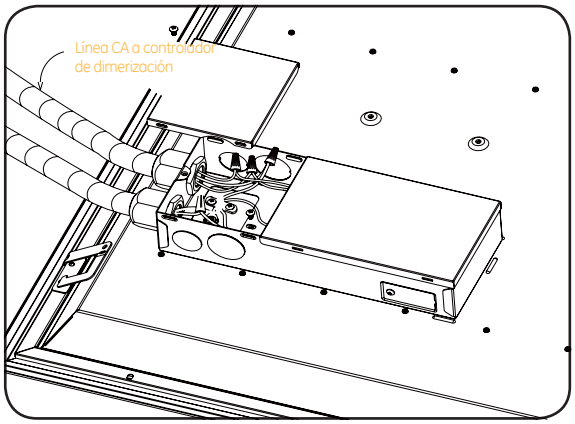

1 Retire cuidadosamente la placa abatible para los cables de entrada de línea de CA. Instale las conexiones eléctricas aprobadas en los orificios de la placa abatible para proteger los cables.

2 Conecte la línea de CA a los cables de entrada negro (línea) y blanco (neutro) del driver LED. Conecte el cable de tierra al cable de tierra verde-amarillo del controlador LED.

Al conectar los cables de control de dimerización, deben pasar por un orificio de nipple separado. El cableado requiere una restricción de cable adecuada.

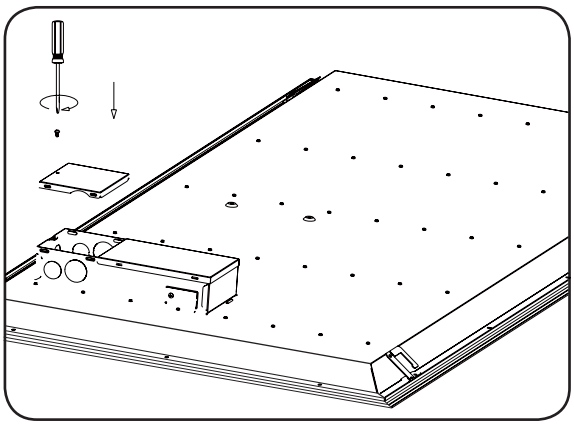

3 Asegure la carcasa del gabinete con el tornillo cautivo que está conectado a la cubierta cuando el cableado esté completo.

Optional Installation: 0-10V Volt Dimming

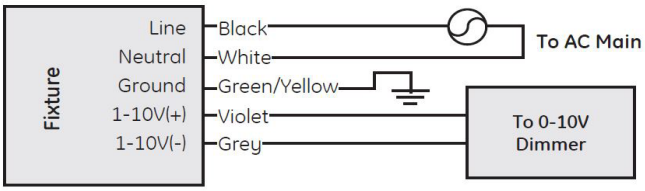

4 Opción para el paso 2: Siga el diagrama para 0-10V. Pase los cables del controlador a través de un nipple diferente al del cable de entrada de CA. En el lado de la salida de la luminaria, realice las conexiones apropiadas utilizando conectores de torsión. Para combinar con LFAMBA0VQFAEL, LCAMBA0NRFAEL, LCAMBA0TSFAEL, LCAMBA0TQFAEL, LFAMBADVQFA, LCAMBA0NRFAB2, LCAMBA0TSFAB2, LCAMBA0TQFAB2, LCAMBA0NRFffA, LCAMBA0TSFA, LCAMBA0SQFA or LCAMBA0TQFA, siga las instrucciones de instalación proporcionadas con esos productos.

NOTA: Cubra los cables de dimerización con tuercas de cable si no va a conectar con cables de dimerización..

current powered by GE

http://products.currentbyge.com

GE y el logotipo GE son marcas registradas de General Electric Company. Todas las demás marcas registradas son propiedad de sus respectivos dueños. La información proporcionada se encuentra sujeta a cambios sin previo aviso. Todos los valores son de diseño o típicos al momento de ser medidos bajo condiciones de laboratorio. GE Lighting y GE Lighting Solutions, LLC son negocios de General Electric Company. © 2019 GE.

IND533 (Rev 07/11/19)