Luminaria LED Albeo™

Iluminación Industrial Lineal LED
(Serie ALV2)

Imagen actualizada disponible próximamente

Nombre del proyecto _____

Fecha _____

Tipo _____

Descripción del producto:

La luminaria LED de la serie ALV2 de Albeo™ ofrece una alternativa energéticamente eficiente y con bajo mantenimiento a las tradicionales lámparas fluorescentes en una amplia variedad de aplicaciones comerciales de iluminación de bajo montaje. La serie ALV2 proporciona a los clientes la mejor combinación de valor y desempeño.

Características destacadas de rendimiento:

Rango de salida luminosa: 2,000 – 16,000 lúmenes
IRC: 80 IRC Estándar (90 IRC: consulte el tiempo de entrega con la fábrica)
TCC: 3000K, 3500K, 4000K, 5000K
Distribuciones: Lente difuso de 120°
Voltaje de entrada: 120V-277V, 347V, y 480V
Eficiencia: Hasta 160 LPW
Vida útil: L70 a 100,000 horas mínimo a 45°C
Garantía limitada: 5 años
Clasificación de temperatura: –30°C a +45°C (-22°F a 113° F)
Controles y sensores: 0-10V estándar, opciones de sensor de movimiento y de luz natural. Opciones inalámbricas compatibles con ZigBee de Daintree.

Imágenes del producto:

Imagen actualizada disponible próximamente

Dimensiones del producto:

4 pies

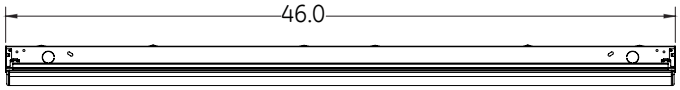

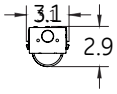

8 pies

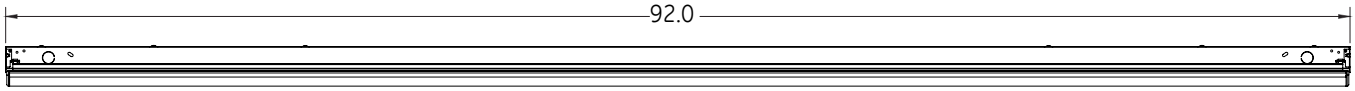

Certificaciones: Daintree WIRELESS CONTROLS · c UL us LISTED · DESIGNED & ASSEMBLED IN THE USA

current powered by GE

Guía para ordenar

Iluminación Industrial Lineal LED (Serie ALV2)

Imagen actualizada disponible próximamente

Nombre del proyecto _____

Fecha _____

Tipo _____

A L V 2 _ _ _ _ _ _ _ _ _ _ T _ _ _ _ _ _ _ _ _ _ _ _ _ _ W _ _ _

ID DEL PRODUCTO	VOLTAJE	LONGITUD DE LA LUMINARIA	SALIDA LUMINOSA	CORRIENTE	TEMP. COLOR LED	HAZ ÓPTICO	TIPO DE LUMINARIA	SENSOR/ INALÁMBRICO	CABLEADO DE CONTROL	EMERGENCIA	MONTAJE	CABLE	INTERRUPTOR	ACABADO	OPCIONES
A = Albeo **L** = Lineal **V** = Serie Valor **2** = Generación LED	**0** = 120-277V **1** = 120V* **4** = 277V* **5** = 480V* **D** = 347V* *Especifique un solo voltaje si se requiere interruptor, sensor o inalámbrico.	**4T** = 4 pies **8T** = 8 pies	**02** = 2,000 **03** = 3,000 **04** = 4,000 **05** = 5,000 **06** = 6,000 **08** = 8,000 **04** = 4,000 **06** = 6,000 **08** = 8,000 **10** = 10,000 **12** = 12,000 **16** = 16,000	**T** = Eficiencia estándar	**Más de 80 IRC** **38** = 3000K **C8** = 3500K **48** = 4000K **58** = 5000K **Más de 90 IRC** **39** = 3000K **C9** = 3500K **49** = 4000K **59** = 5000K	**Lente difuso:** Reducción máxima de brillo indeseado **1D** = Lente difuso de 120°	**S** = Independiente **C** = Luminarias continuas **Nota:** Para las entradas de corriente continuas, se bede ordenar un Kit de arranque 93095878 para cada bloque de luminarias continuas.	**Q** = Ninguno **A** = Sensor de ocupación Encendido/Apagado 360° LSXR **B** = Sensor de ocupación dimerización alta/baja 360° LSXR **P** = Sensor de luz natural con ocupación Encendido/Apagado LSXR **S** = Sensor de luz natural con ocupación alto/bajo LSXR **W**= Dimerización de dos niveles/sensor de ajuste de cubo de escalera **Con todas las funciones** **1** = Sensor de movimiento de 20' FSP221 con luz natural y alta/baja dimerización **2** = Sensor de movimiento de 40' FSP221 con luz natural y alta/baja dimerización (requiere control remoto para modificar la configuración predeterminada, se vende por separado) **ZigBee Inalámbrica de Daintree™** **4** = Habilitada para ZigBee Inalámbrica de Daintree™ con sensor de movimiento **T** = Habilitada para ZigBee Inalámbrica de Daintree™ (sin sensor)	**Q** = Ninguno/Sin cableado de control externo **V** = Cables de control de 0-10V externos **Nota:** Opción V no disponible con sensores de dimerización y ZigBee	**Q** = Ninguno **E** = Batería de respaldo **Nota:** Batería de respaldo no disponible a 347/480V	**ST** = Estándar **51** = Cable/ Terminal de 5 pies **52** = Cable/ Terminal de 10 pies **53** = Cable/ Terminal de 15 pies	**K** = Nipple **A** = Cable 18ga de 6 pies **B** = Cable 18ga de 12 pies	**Q** = Ninguno **A** = Interruptor recto 15A **B** = Interruptor recto 20A **C** = Interruptor de torsión 15A **D** = Interruptor de torsión 20A	**W** = Recubrimiento en polvo blanco	**Blank** = Sin opciones especiales **1PK** = Paquete individual (para stock del distribuidor. El paquete predeterminado es de trabajo, no individual)

80 IRC A 5000K TCC						
LONGITUD DE LA LUMINARIA	CORRIENTE DE SALIDA	LÚMENES NOMINALES TÍPICOS	POTENCIA TÍPICA 120-277V	POTENCIA TÍPICA 340-480V	LPW TÍPICOS 120-277V	MÁX. TEMP. AMBIENTE
4 pies	2,000	2,000	14	16	143	45°C
4 pies	3,000	3,000	20	22	150	
4 pies	4,000	4,000	26	29	154	
4 pies	5,000	4,900	33	36	148	
4 pies	6,000	5,900	41	44	144	
4 pies	8,000	7,700	59	67	131	40°C
8 pies	4,000	4,000	25	28	160	45°C
8 pies	6,000	6,000	38	41	158	
8 pies	8,000	7,900	52	60	152	
8 pies	10,000	9,800	67	75	146	
8 pies	12,000	11,700	83	91	141	
8 pies	16,000	15,600	119	129	131	40°C

IRC	TCC	SALIDA T
80	5000K	100%
	4000K	98%
	3500K	97%
	3000K	93%
90	5000K	89%
	4000K	85%
	3500K	83%
	3000K	81%

DESIGNED & ASSEMBLED IN THE USA

Montaje y Accesorios

OPCIONES DE MONTAJE	IMAGEN	CÓDIGO PARA ORDENAR
Montaje estándar con cadena/cable Disponible en todas las configuraciones de luminarias (cadena no incluida). Cable con gancho se puede ordenar como accesorio.	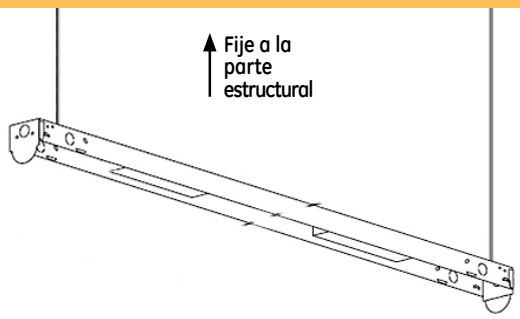	ST = Estándar
Montaje en superficie (opcional) Disponible en todas las configuraciones de luminarias. Opción de montaje estándar lista para montaje en superficie.	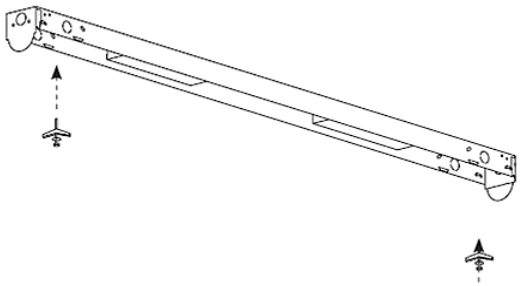	ST = Estándar
Cable con terminal (opcional) Ordene por separado. Disponible en longitudes de 5 pies, 10 pies, 15 pies, 20 pies.	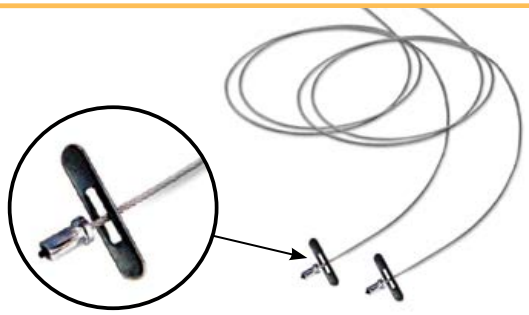	51 = Cable/Terminal de 5 pies - Par 52 = Cable/Terminal de 10 pies - Par 53 = Cable/Terminal de 15 pies - Par 54 = Cable/Terminal de 20 pies - Par Carga máx. 200 libras por par

Consulte las "Instrucciones de instalación" para ver los detalles de montaje.

Luminaria LED Albeo™

Iluminación Industrial Lineal LED
(Serie ALV2)

Imagen actualizada disponible próximamente

Nombre del proyecto _____
Fecha _____
Tipo _____

Ensamblaje LED y Óptico

IRC: 80 Estándar (90: consulte el tiempo de entrega con la fábrica)
Depreciación nominal del lumen: L70 a 100,000 horas
Cálculo TM-21 a 25°C: L90 a 100,000 horas*
**L85 a 100,000 horas para configuraciones de 4T10 y 8T20*

Distribución/Lentes:
Sistema de lentes de precisión que ofrece iluminación optimizada para espacios abiertos
120° con lente difuso estándar

Opción de protector de cable: Cable pintado de blanco para mayor protección. Fácil instalación en el campo.

Características eléctricas

Voltaje de entrada: 120-277V, 347V o 480V
Frecuencia de entrada: 50/60Hz
Frecuencia de salida/Rango de parpadeo: NEMA 77
Factor de potencia del sistema (FP): >0.9*
Distorsión armónica total (DAT): <20%*
Tipo de Driver LED: Clase 2, protección contra variaciones de corriente 3kV
EMI: FCC CFR Título 47 Parte 15, Clase A
** FP y DAT pueden variar según la opción*

Clasificaciones y Evaluaciones

Temperatura de operación: –30°C a +45°C (-22°F a 113° F).
Temperatura de almacenamiento: -40°C a +70°C
Protección contra variaciones de corriente: Protección contra variaciones de corriente 3kV para driver
Ubicación: UL 1598 adecuada para ubicaciones húmedas
Seguridad: Aprobada por UL/cUL
Medio ambiente: Cumple con la directiva RoHS

Construcción y Acabado

Carcasa: Cuerpo de acero
Lentes: Policarbonato difuso
Pintura: Pre-pintado blanco
Sin vidrio en carcasa o lentes
Peso: 4 pies - 11 libras máx.; 8 pies - 19 libras máx.;

Controles

Dimerización estándar: 0-10VDC
Dimerización mínima: Dimerización al 10%
Redes y Sensores inalámbricos:
Red inalámbrica ZigBee de Daintree con sensor de ocupación – Sensor 4
Red inalámbrica ZigBee de Daintree sin sensor – Sensor T
Wattstopper de la serie FSP Configuración de movimiento + luz natural + IR (Control remoto IR se vende por separado) – Sensor 2
Control remoto Wattstopper FSP = SKU# 93076263
Interruptor de sensor de la serie LSXR - Sensor A, B, P o S
Óptica de sensor de pasillo LSXR = SKU# SWI0110
Aplicaciones en cubos de escaleras: Sensor W = Dimerización de dos niveles, dimeriza al 25% con poco tráfico y luego se apaga para incrementar el ahorro de energía. Compatible con EMBB (Batería de respaldo de emergencia, por sus siglas en inglés).

Montaje

Montaje típico: Listo para montaje con cadena/cable o en superficie.

Cable e interruptores:
Estándar = Acceso por nipple (sin cable, sin interruptores)
Cable A - 18-3 de 6 pies
Cable B - 18-3 de 12 pies
Interruptor A, B, C o D - Interruptor recto o de torsión 15A, 20A,

Accesorios, opciones y empaque

Batería de emergencia: La opción de batería EM integral proporciona 90 minutos de iluminación de emergencia. Salida luminosa de diseño: 2000lm a 5000K 80 IRC.

Empaque: El empaque estándar es de trabajo/por volumen que consta de 1 a 4 luminarias por paquete, reduciendo el tiempo de desempaque en la ubicación.
Paquete individual (para stock) – Opción 1PK

Empaque: Protector de cable pintado de blanco para mayor protección. Fácil instalación en el campo. SKU#93095697
Se requieren 2 kits para las luminarias de 8 pies

Luminarias continuas: Se debe ordenar un Kit de arranque por cada bloque de luminarias continuas.
SKU# 93095878. Cada kit incluye tapas externas, correa de arranque y adaptador de orientación macho/hembra.

Vida de Diseño y Garantía

- **Pruebas de confiabilidad:** Evaluación de componentes y/o sistemas en condiciones extremas y monitoreado durante la producción.
- **Garantía del sistema:** 5 años

current powered by GE

Todas las marcas registradas son propiedad de sus respectivos dueños. La información proporcionada se encuentra sujeta a cambios sin previo aviso. Todos los valores son de diseño o típicos al momento de ser medidos bajo condiciones de laboratorio. Current, powered by GE es una empresa de General Electric Company. © 2018 GE.