EconoLED® Flood

Serie FLOOD

CLIENTE: _____

Proyecto _____

Fecha _____ Tipo _____

Modelo _____

El luminario serie **FLOOD** de **EconoLED®** es el nuevo proyector para iluminar áreas abiertas, patio de maniobras, estacionamientos o campos deportivos como canchas de tenis o básquetbol. El proyector tiene una carcasa de aluminio fundido a presión con grado IP65 la cual lo hace resistente para uso en exteriores. Además, tiene un soporte de fierro en U para montarse cualquier lado.

CONSTRUCCIÓN Y ACABADO

Carcasa:	Aluminio
Reflector:	Vidrio
Pintura:	Negro
Peso:	0.90 – 5.55 kg

SISTEMA ÓPTICO

Lúmenes:	3,600 – 25,000 lm
Distribución:	110 °
Eficacia:	120 – 125 lm/W
TCC:	4,000 K / 5,000 K / 6,500 K
IRC:	80

ELÉCTRICO

Voltaje de Entrada:	100 – 277 V ~
Frecuencia de Entrada:	50 / 60 Hz
Potencia:	30 – 200 W
Atenuación Estándar:	No atenuable
Factor de Potencia (PF):	0.9
Distorsión Armónica Total (THD):	< 20%

CLASIFICACIONES Y TEMPERTATURAS

Temp. Ambiente de Funcionamiento:	-40 °C a 40°C
Temp. Ambiente de Almacenamiento:	-40 °C a 85°C
Clasificación:	Exteriores

MONTAJE

Montaje Típico:	Soporte en U (Sobrepuesto)

VIDA DE DISEÑO Y GARANTÍA

Vida Útil:	50,000 hrs @ L70
Garantía Limitada:	5 Años

© 2023 Current Lighting Solutions, LLC. Todos los derechos reservados. GE y el monograma de GE son marcas registradas de General Electric Company y son usados bajo licencia. La información se encuentra sujeta a cambios sin previo aviso. Todos los valores son de diseño o típicos al momento de ser medidos bajo condiciones de laboratorio.

EconoLED® Flood

Serie FLOOD

Información sobre Pedidos

CLIENTE: _____

Proyecto _____

Fecha _____ Tipo _____

Modelo _____

CONFIGURACIÓN DE CÓDIGO

ECLD FLOOD _ _ _ W _ _ _ _ K 100-277V GL CL BK

FAMLIA	SERIE	POTENCIA	TCC	VOLTAJE	LENTE	ACABADO DEL LENTE	COLOR
ECLD = EconoLED®	**FLOOD** = Flood	**30W** = 30 W **50W** = 50 W **70W** = 70 W **100W** = 100 W **150W** = 150 W **200W** = 200 W	**4000K** = 4,000 K **5000K** = 5,000 K **6500K** = 6,500 K	**100-277V** = 100 – 277 V ~	**GL** = Vidrio	**CL**= Claro	**BK** = Negro

DATOS TÉCNICOS

DESCRIPCIÓN	VOLTAJE (V AC)	POTENCIA (W)	FLUJO LUMINOSO (lm)	EFICACIA (lm/W)	DISTRIBUCIÓN	IRC	TCC (K)	COLOR
ECLD FLOOD 30W 4000K 100-277V GL CL BK	100 – 277	30	3,600	120	110 °	80	4,000	Negro
ECLD FLOOD 30W 5000K 100-277V GL CL BK							5,000	
ECLD FLOOD 30W 6500K 100-277V GL CL BK							6,500	
ECLD FLOOD 50W 4000K 100-277V GL CL BK		50	6,300	125			4,000	
ECLD FLOOD 50W 5000K 100-277V GL CL BK							5,000	
ECLD FLOOD 50W 6500K 100-277V GL CL BK							6,500	
ECLD FLOOD 70W 4000K 100-277V GL CL BK		70	8,800				4,000	
ECLD FLOOD 70W 5000K 100-277V GL CL BK							5,000	
ECLD FLOOD 70W 6500K 100-277V GL CL BK							6,500	
ECLD FLOOD 100W 4000K 100-277V GL CL BK		100	12,500				4,000	
ECLD FLOOD 100W 5000K 100-277V GL CL BK							5,000	
ECLD FLOOD 100W 6500K 100-277V GL CL BK							6,500	
ECLD FLOOD 150W 4000K 100-277V GL CL BK		150	18,800				4,000	
ECLD FLOOD 150W 5000K 100-277V GL CL BK							5,000	
ECLD FLOOD 150W 6500K 100-277V GL CL BK							6,500	
ECLD FLOOD 200W 4000K 100-277V GL CL BK		200	25,000				4,000	
ECLD FLOOD 200W 5000K 100-277V GL CL BK							5,000	
ECLD FLOOD 200W 6500K 100-277V GL CL BK							6,500	

© 2023 Current Lighting Solutions, LLC. Todos los derechos reservados. GE y el monograma de GE son marcas registradas de General Electric Company y son usados bajo licencia. La información se encuentra sujeta a cambios sin previo aviso. Todos los valores son de diseño o típicos al momento de ser medidos bajo condiciones de laboratorio.

EconoLED® Flood

FLOOD Series

Dimensiones e Imágenes

CLIENTE: _____

Proyecto _____

Fecha _____ Tipo _____

Modelo _____

POTENCIA W	LARGO (L) mm	ANCHO (W) mm	ALTO (H) mm	PESO kg
30	174	44	170	0.90
50	229	48	232	1.65
70	272	60	315	2.95
100	272	60	315	3.40
150	297	60	351	4.15
200	347	60	408	5.55

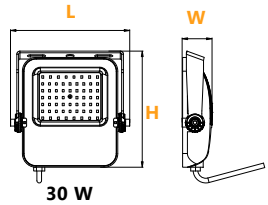

30 W

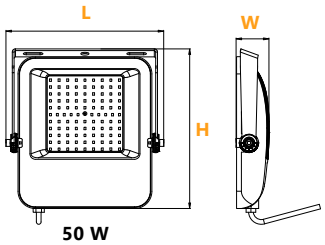

50 W

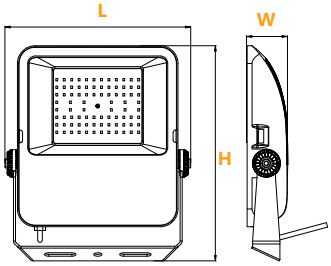

70 W

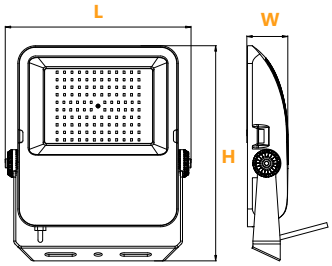

100 W

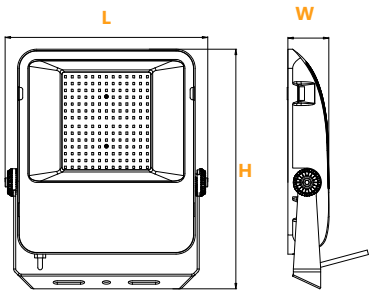

150 W

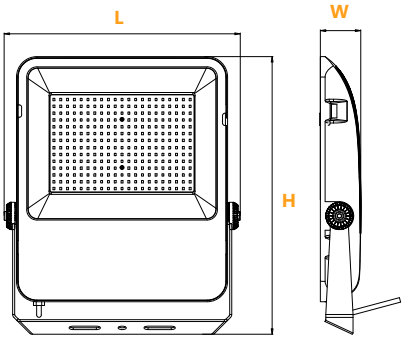

200 W

IMÁGENES

30 W

50 W

70 W

100 W

150 W

200 W

© 2023 Current Lighting Solutions, LLC. Todos los derechos reservados. GE y el monograma de GE son marcas registradas de General Electric Company y son usados bajo licencia. La información se encuentra sujeta a cambios sin previo aviso. Todos los valores son de diseño o típicos al momento de ser medidos bajo condiciones de laboratorio.